Palanca 1200-0212-093

MAGURA

ISO 9001
BUREAU VERITAS
Certification

RFA CONTROLS, S. A. C/ Puerto de la Cruz Verde, 11 – P. I. Las Nieves Telf. 91 616 17 05 Fax 91 616 32 67
28935 Móstoles (Madrid) http://www.rfacontrols.com Email:rfa@rfacontrols.com

Características:
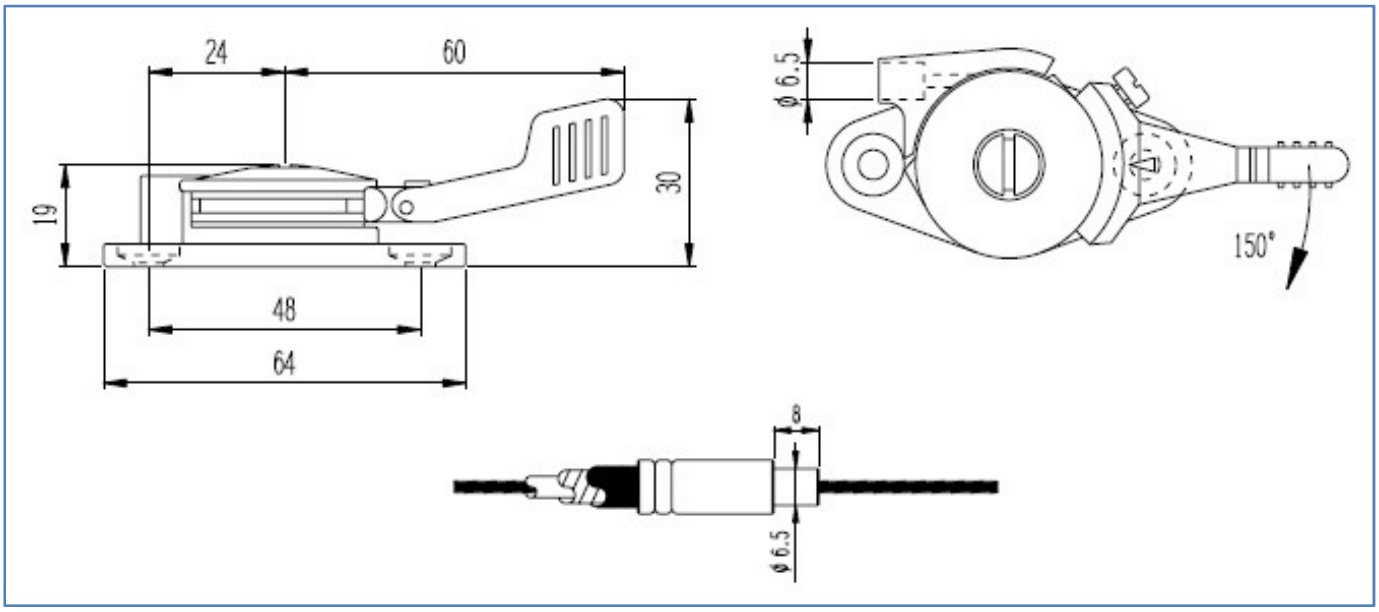
- Palanca en inyección de cinc con superficie pulida.
- Carga máxima de trabajo: 170 N.
- Máximo diámetro de cable Ø 2mm.
- Fijación de cable a la palanca mediante tornillo.
- Fijación de la camisa con tope de Ø 6,5mm.
- Ventaja mecánica 1:3,3.